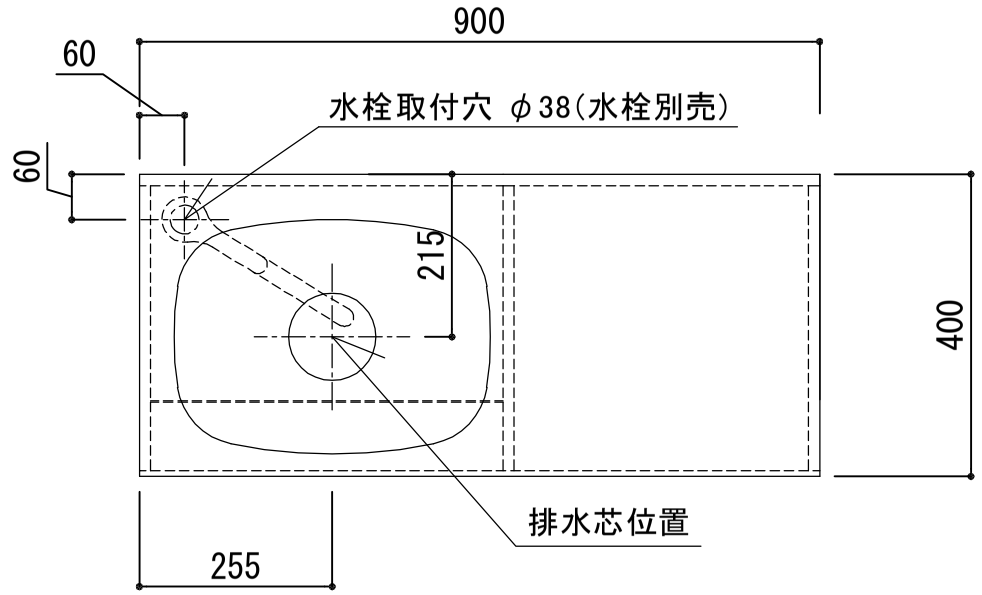

天板		アクリル変性ポリエステル人工大理石(ホワイト)
シンク		SUS-430 ステンレス0.4t　静音シンク
木部本体	側板/棚板/仕切板	ウレタンコート化粧ボード (PB)
	背板/地板/前幕板	クリーンイーゴスＭＤＦ
排水金具		115.5Φ中型排水トラップ（ｶｺﾞ・排水口ﾌﾟﾚｰﾄ付）
ホース		塩化ビニール蛇腹30Φ x 80ｃｍ（回転板付）

※　弊社製品はすべてF☆☆☆☆に対応しております。

※　右シンクは本図の左右対称です。

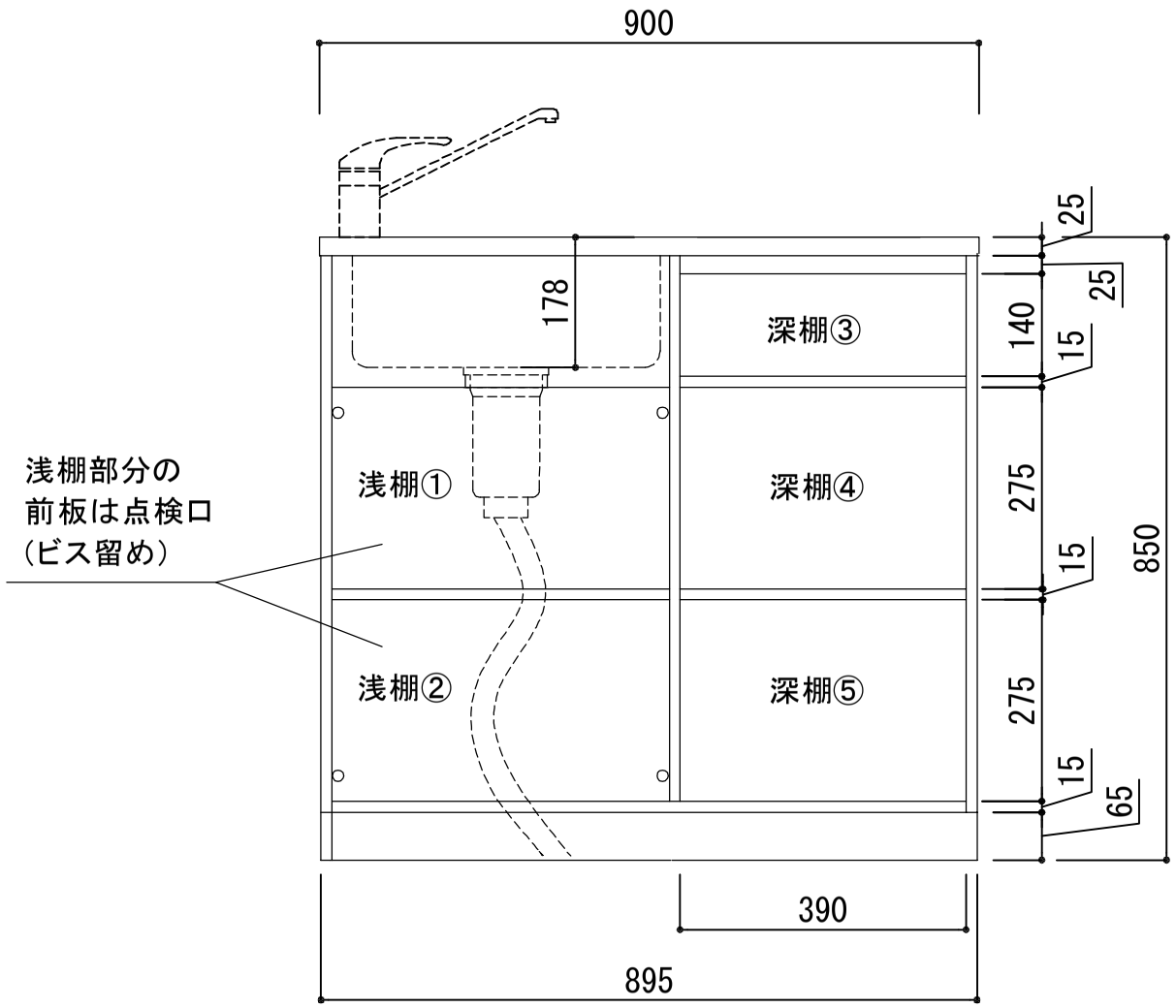

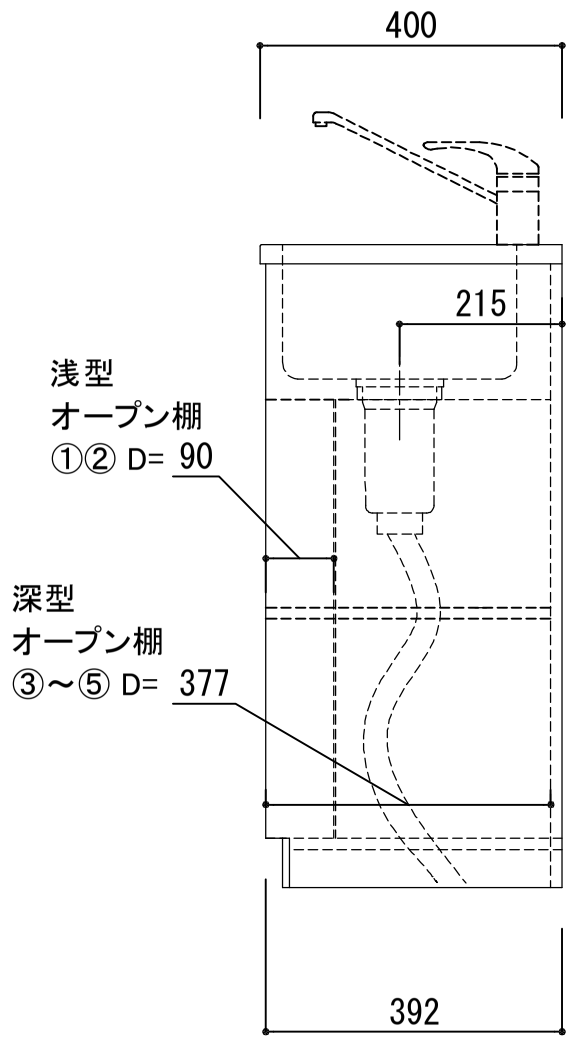

品番	
カスタムキューブ CC-900 L	アイオ産業株式会社 アイオシステムキッチン事業部

2022.1