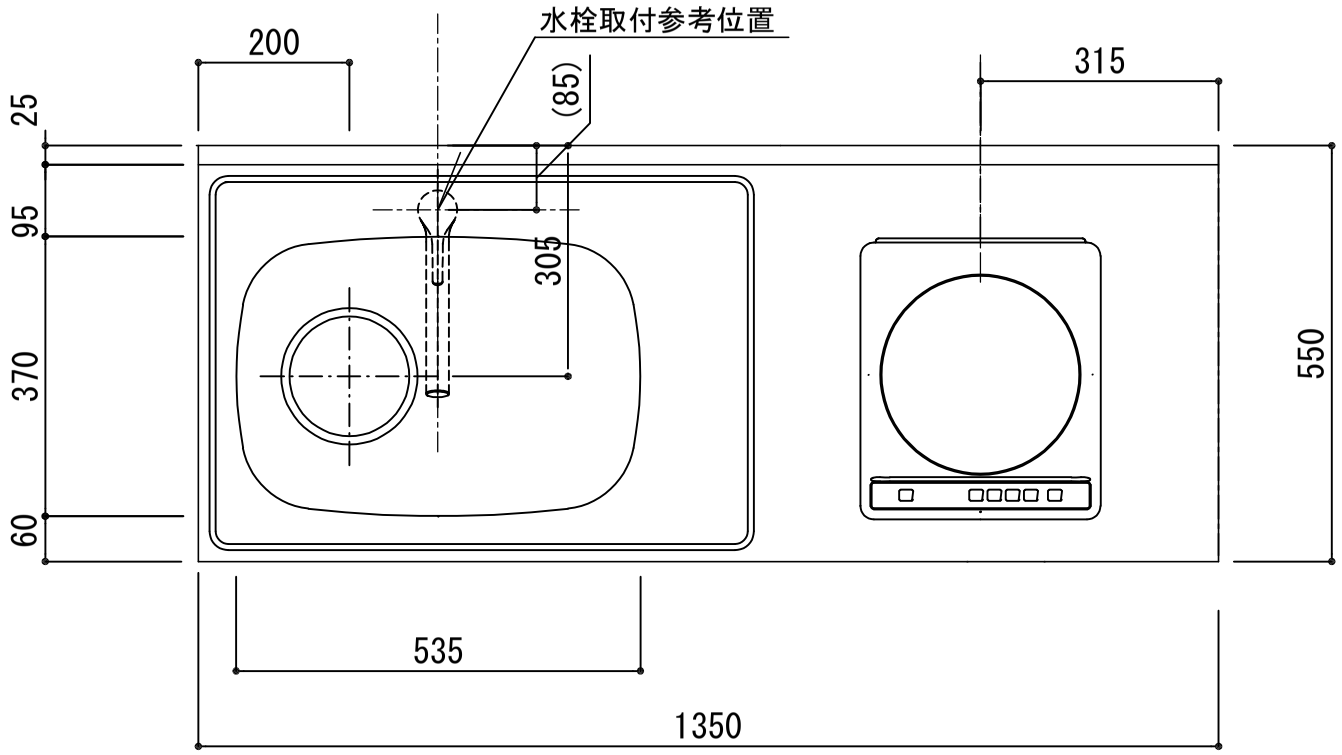

天板		シンク SUS430 / 天板 SUS443J1 砂地エンボス仕上
木部本体	側板	ウレタンコート化粧ボード（PB）
	背板	クリーンイーゴスMDF
	地板	EBコート化粧板
扉	表	プレコート（PB） （SW)は鏡面仕上げ
	裏	ウレタンコート化粧ボード（PB）
	木口	木口テープ巻
	取っ手	アルミ製 ラインハンドル
丁番		スライドヒンジ
排水金具		180Φ大型排水トラップ付（ｶｺﾞ・排水口ﾌﾟﾚｰﾄ付）
ホース		塩化ビニール蛇腹30Φ x 80ｃｍ（回転板付）
包丁差し		ポリプロピレン製 4本収納
加熱機器		IHクッキングヒーター KZ-11C
フード		任意選択可能（別売）
水栓		任意選択可能（別売）

※ 弊社製品はすべてF☆☆☆☆に対応しております。

※ 右シンク(R)は本図の左右対称です（ガス器具以外）

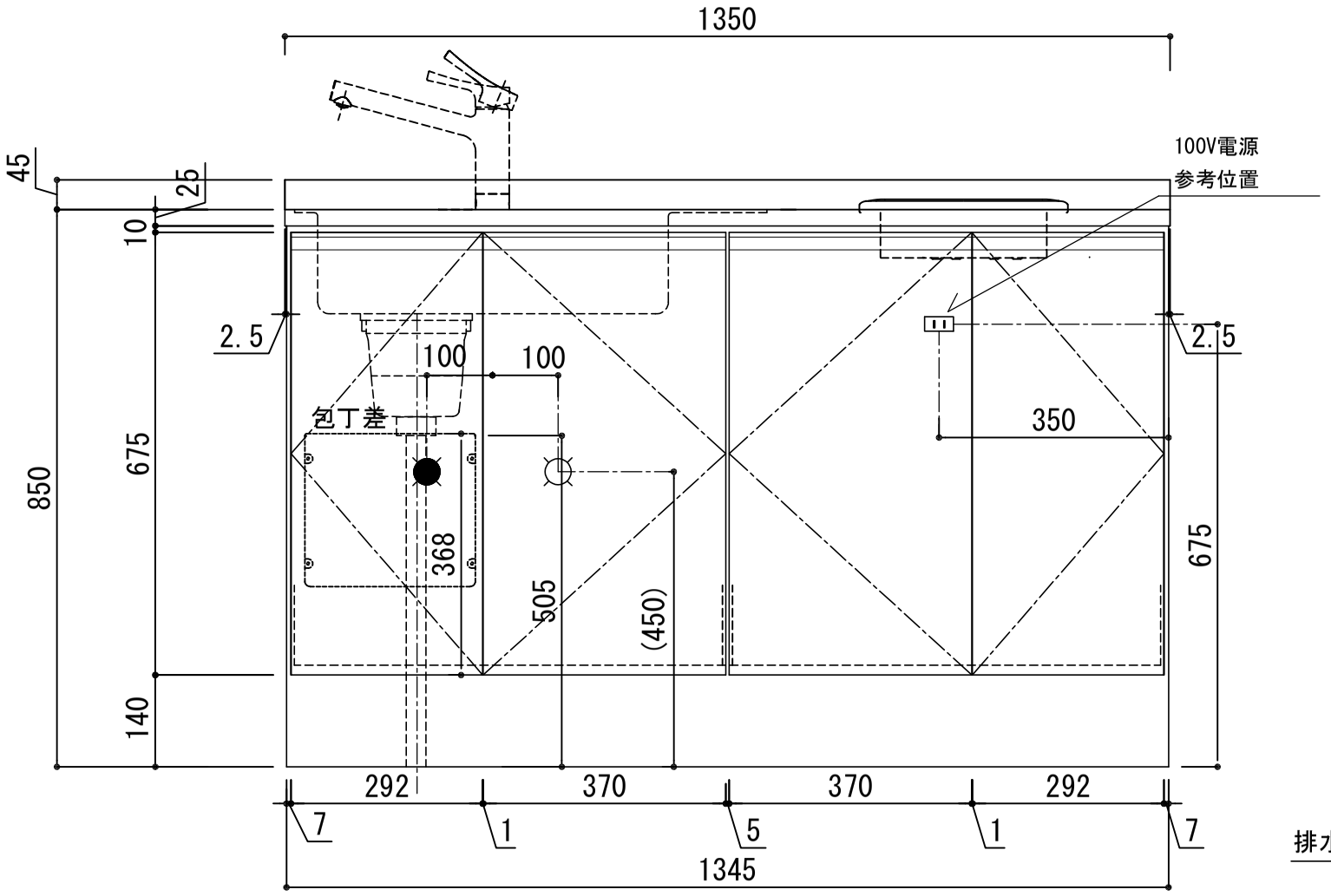

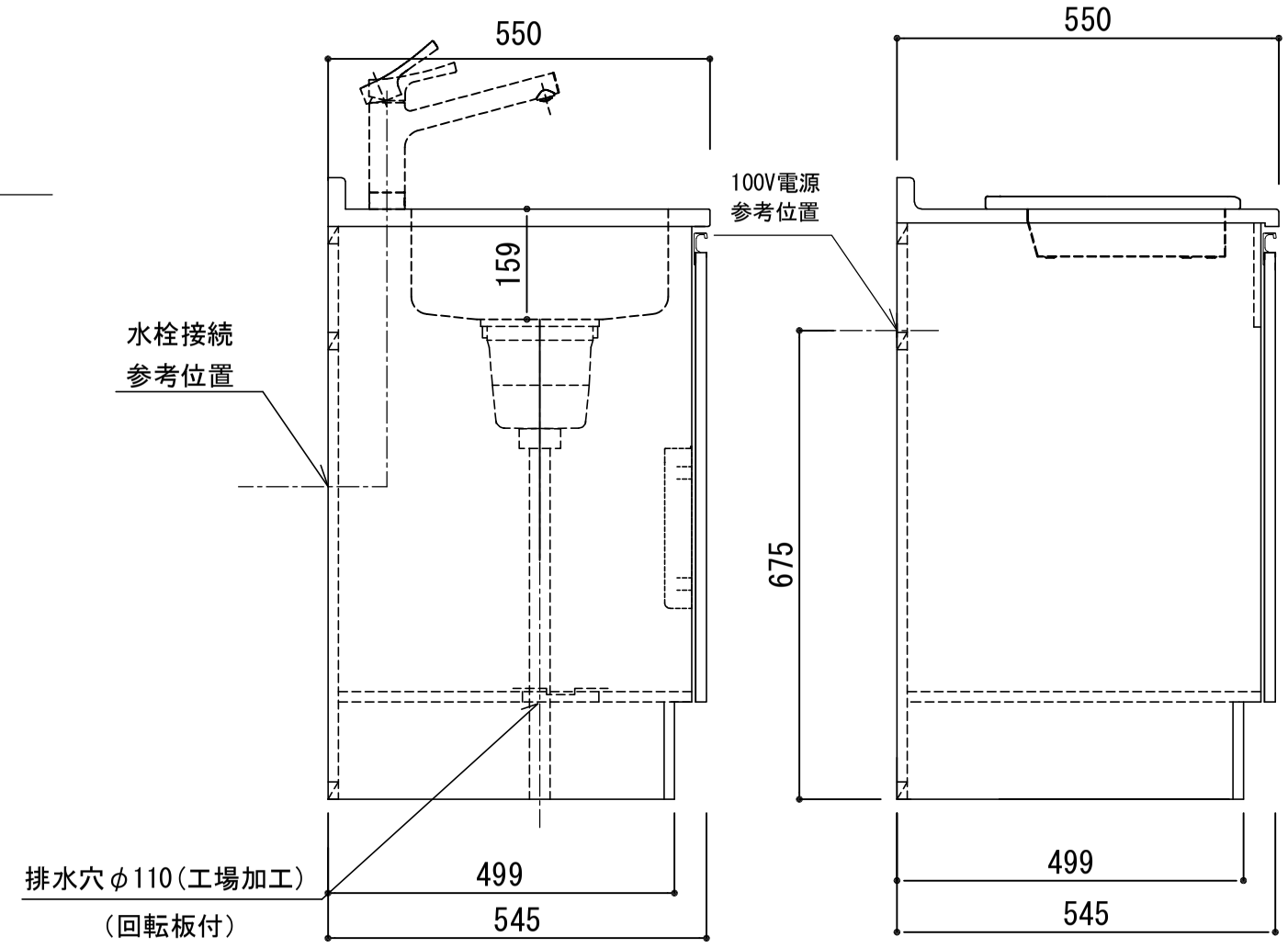

品番
SCMS-1350IH L

アイオ産業株式会社
アイオシステムキッチン事業部

2023.12