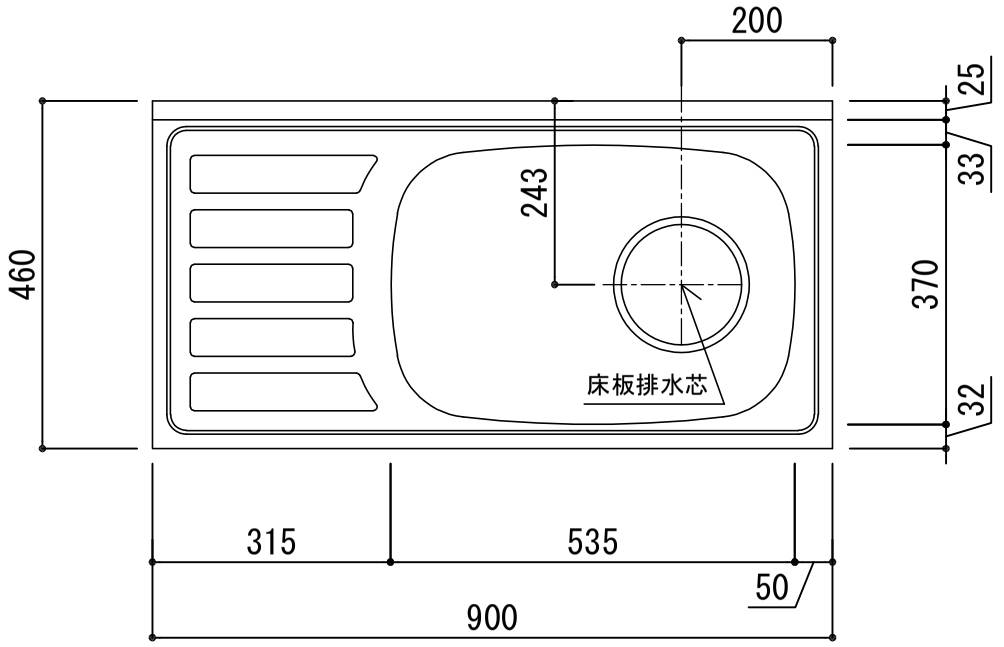


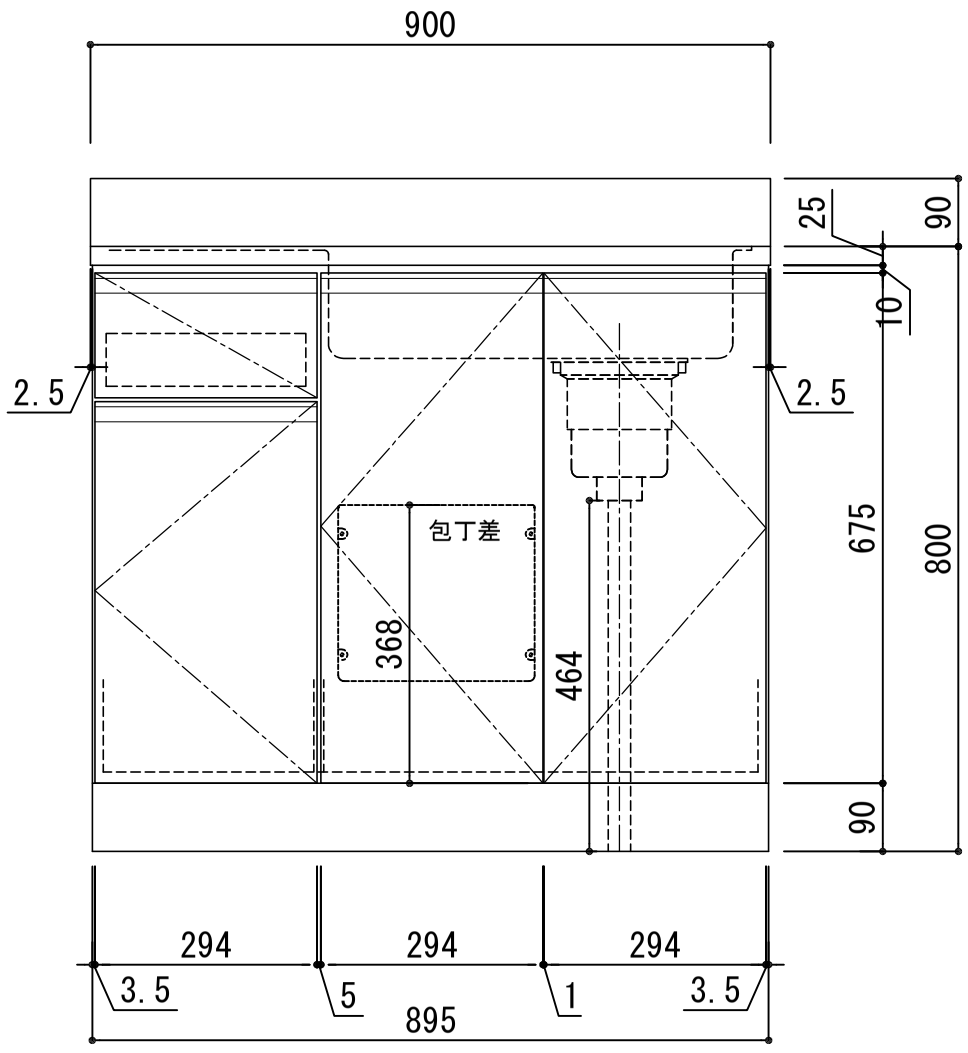


| | | |
|---|---|---|
| 天板 | | SUS-430 ステンレス0.5ｔ（エンボス仕上） |
| シンク | | SUS-430 ステンレス0.4ｔ　静音シンク |
| 木部本体 | 側板 | ウレタンコート化粧ボード（PB） |
| | 背板 | クリーンイーゴスMDF |
| | 地板 | EBコート化粧板 |
| 扉 | 表 | プレコート化粧ボード（PB）<br>(SW)は鏡面仕上げ |
| | 裏 | ウレタンコート化粧ボード（PB） |
| | 木口 | 木口テープ巻 |
| | 取っ手 | アルミ製　ラインハンドル |
| 丁番 | | スライドヒンジ |
| 排水金具 | | 180Φ大型排水トラップ付（ｶｺﾞ・排水ﾛﾌﾟﾚｰﾄ付） |
| ホース | | 塩化ビニール蛇腹30Φｘ80ｃｍ（回転板付） |
| 包丁差し | | ポリプロピレン製　4本収納 |

※　弊社製品はすべてF☆☆☆☆に対応しております。

※　左シンクは本図の左右対称です。

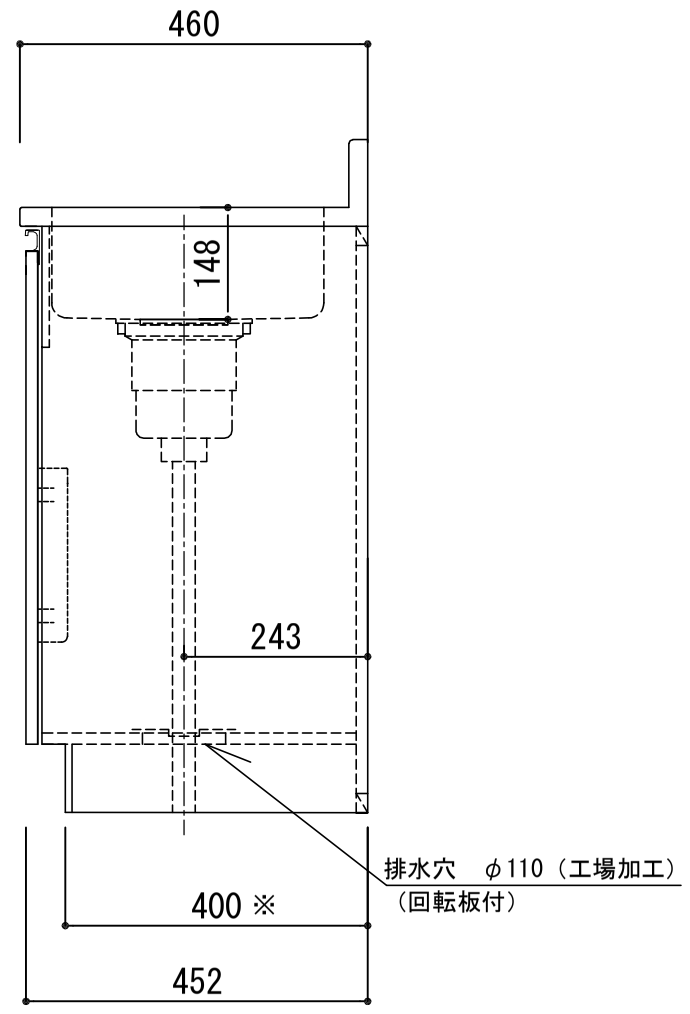


※巾木奥行(D)(M)(A)(V)はD406

| 品番 |
|---|
| LW-900 R |

アイオ産業株式会社
アイオシステムキッチン事業部

2025.12