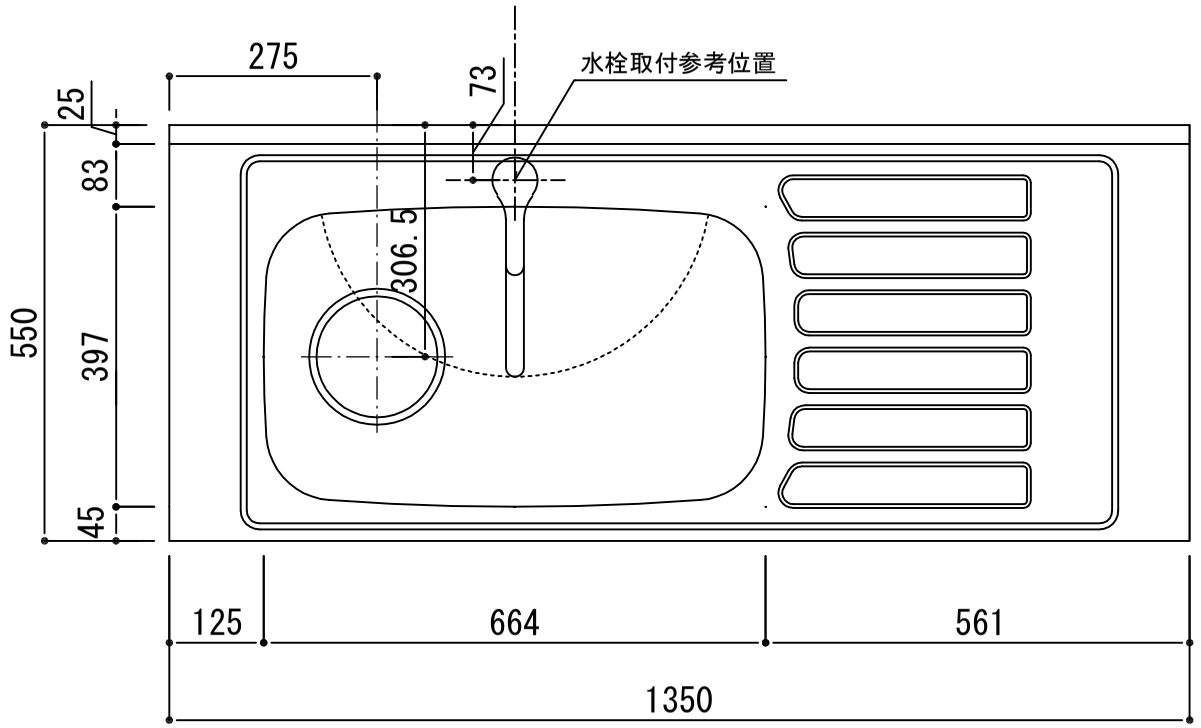

天板		SUS-430 ステンレス0.5ｔ（エンボス仕上）
シンク		SUS-430 ステンレス0.4ｔ　静音シンク
木部本体	側板	ウレタンコート化粧ボード（PB）
	背板	クリーンイーゴスMDF
	地板	EBコート化粧板
扉	表	プレコート（PB）
		(SW)は鏡面仕上げ
	裏	ウレタンコート化粧ボード（PB）
	木口	木口テープ巻
	取っ手	アルミ製　ラインハンドル
丁番		スライドヒンジ
排水金具		180Φ大型排水トラップ付（ｶｺﾞ・排水口ﾌﾟﾚｰﾄ付）
ホース		塩化ビニール蛇腹30Φｘ80ｃｍ（回転板付）
包丁差し		ポリプロピレン製　4本収納

※　弊社製品はすべてF☆☆☆☆に対応しております。

※　右シンクは本図の左右対称です。

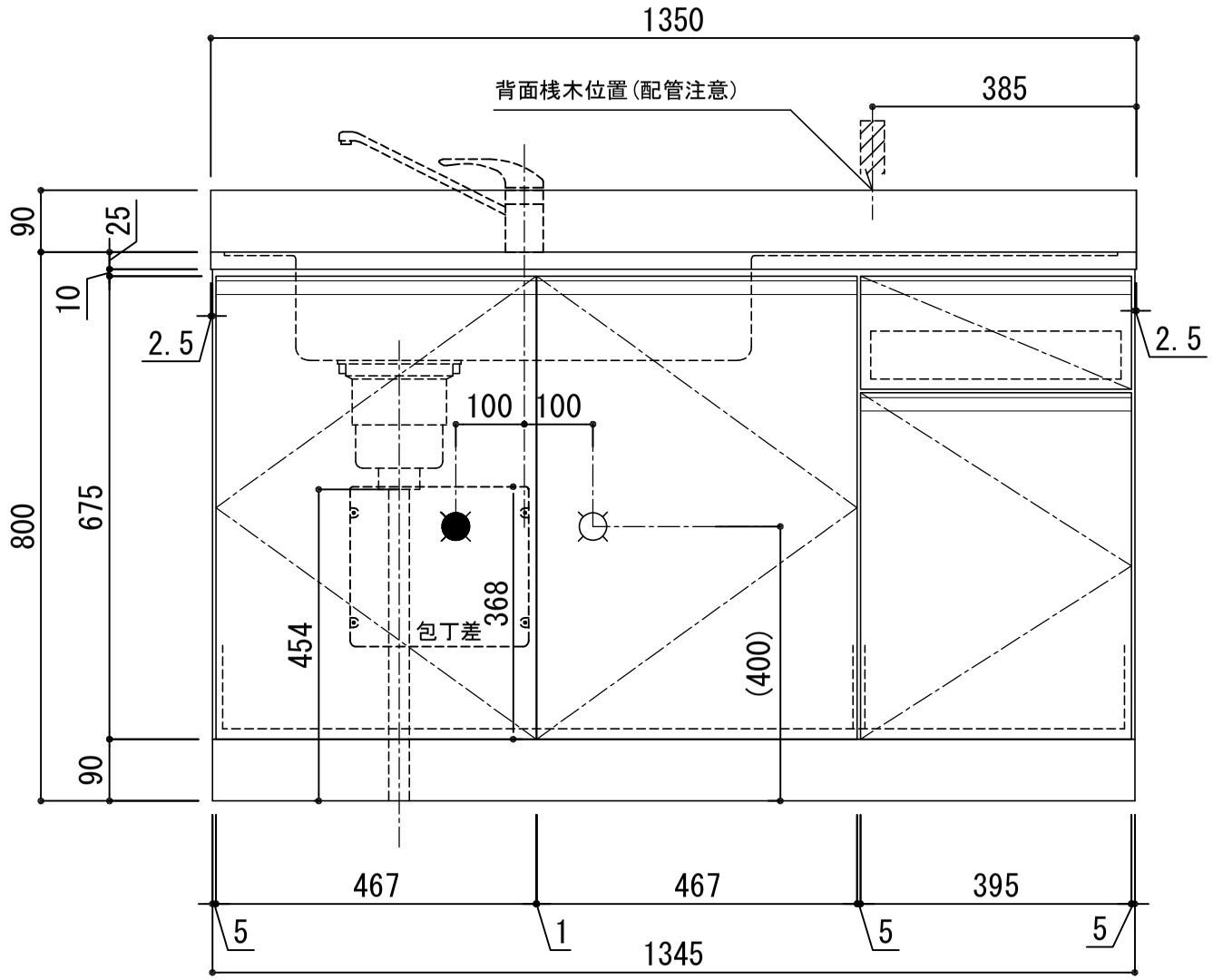

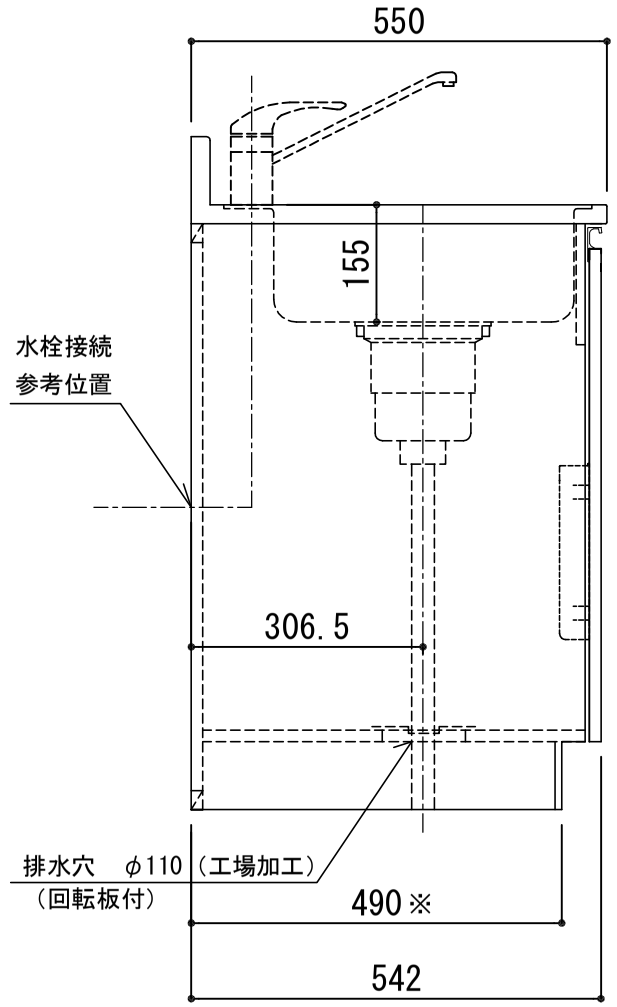

※巾木奥行(D)(M)(A)(V)はD496

品番
KW-1350 L

アイオ産業株式会社
アイオシステムキッチン事業部

2025.12