木部本体	側板	ウレタンコート化粧ボード（PB）
	背板	クリーンイーゴスMDF
不燃部	側板	火山性ガラス質複層板
	地板	火山性ガラス質複層板
扉	表	プレコート（PB）
		（SW）は鏡面仕上げ
	裏	ウレタンコート化粧ボード（PB）
	木口	木口テープ仕上
	ラッチ	耐震レバ゛ーラッチ
丁番		スライドヒンジ

※　弊社製品はすべてF☆☆☆☆に対応しております。

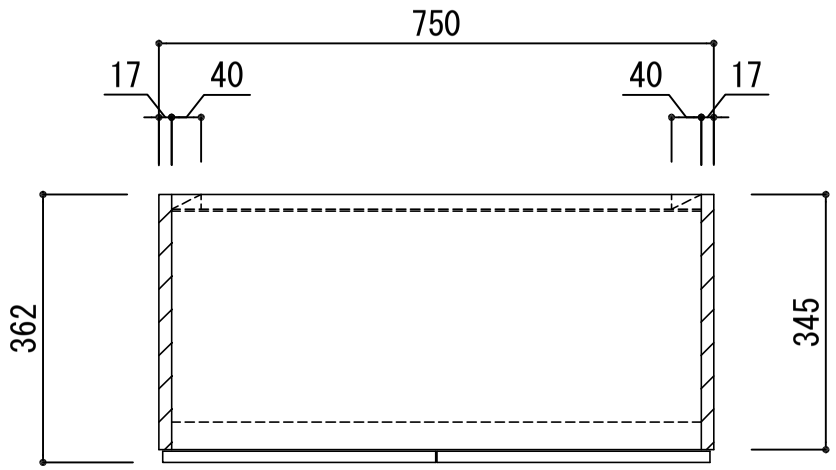

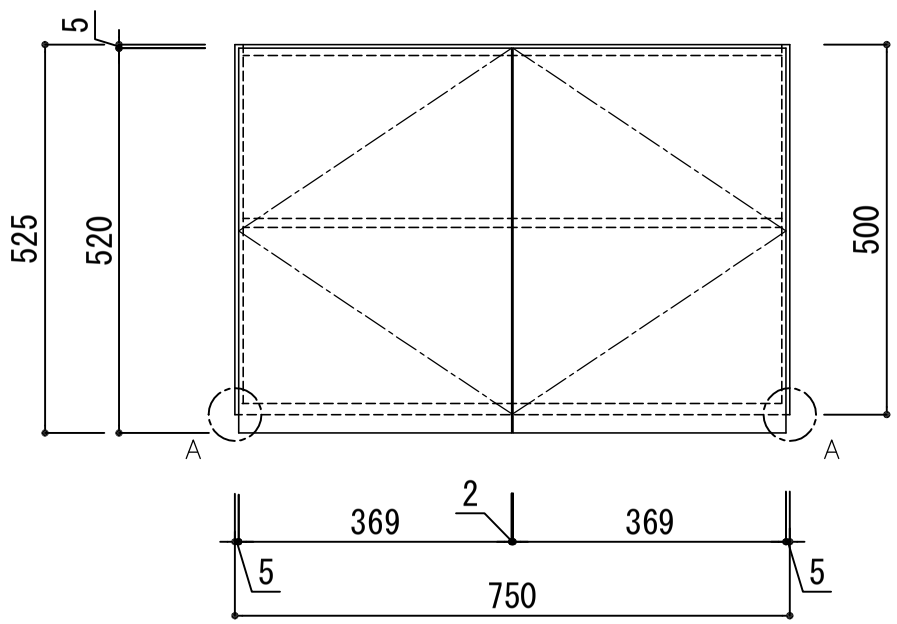

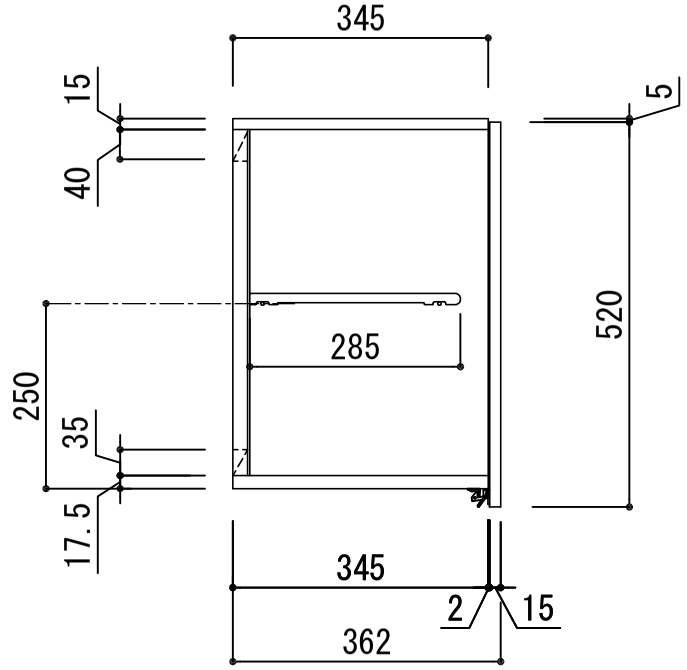

ご注意

○　底板6mm、側板9mmの不燃加工となっております。
○　フラッシュ加工仕上げ

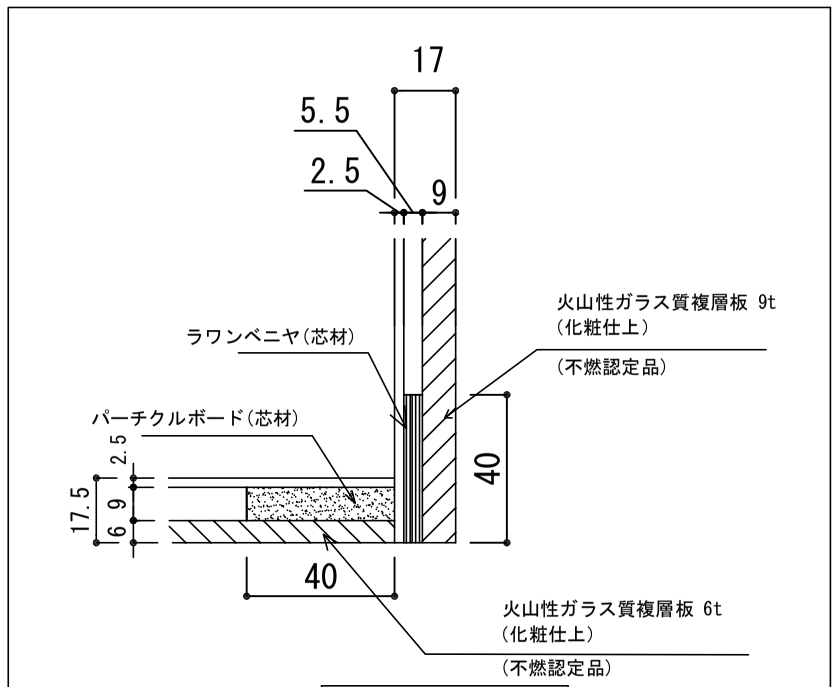

Ａ部 詳細図

品番
KLH-750S

アイオ産業株式会社
アイオシステムキッチン事業部

2025.12