※　弊社製品は全てF☆☆☆☆仕様です。
※　左シンク(L)は本図の左右対称です（ガス器具以外）
※　照明器具は含まれておりません。

ワークトップ		ステンレスSUS443J1　砂地エンボス仕上 奥行　600mm
シンク		ステンレスSUS443J1 0.6t　　静音シンク
木部本体		側板：ウレタンコート化粧ボード（PB） 背板：クリーンイーゴスMDF 地板：EBコート化粧板
扉	表	プレコート（PB） (SW)は鏡面仕上げ
	木口	木口テープ巻
取っ手		アルミ製 ラインハンドル
丁番		スライドヒンジ
ラッチ（ｳｫｰﾙﾕﾆｯﾄ）		耐震レバーラッチ
排水金具		115.5Φ中型ゴミ収納器付（ｶｺﾞ・蓋・ｺﾞﾑ付）
ホース		塩化ビニール蛇腹30Φｘ80ｃｍ（回転板付）
包丁差し		ポリプロピレン製　4本収納
ガス機器		2口ガス　RD421H3SA（グリル無） Si センサー・ホーロー天板
フード		任意選択可能（図面はBDR-3HL）
カラン		任意選択可能

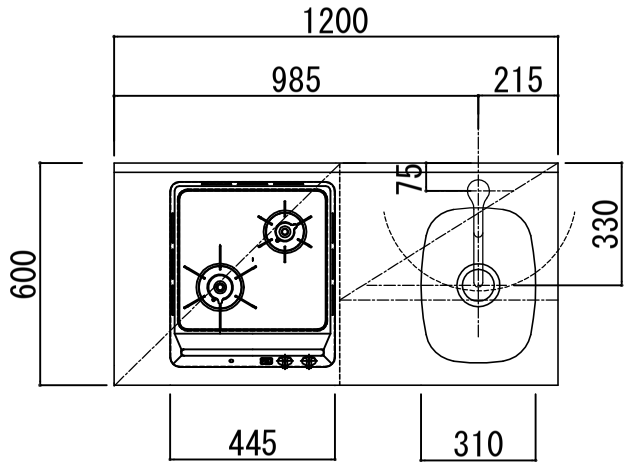

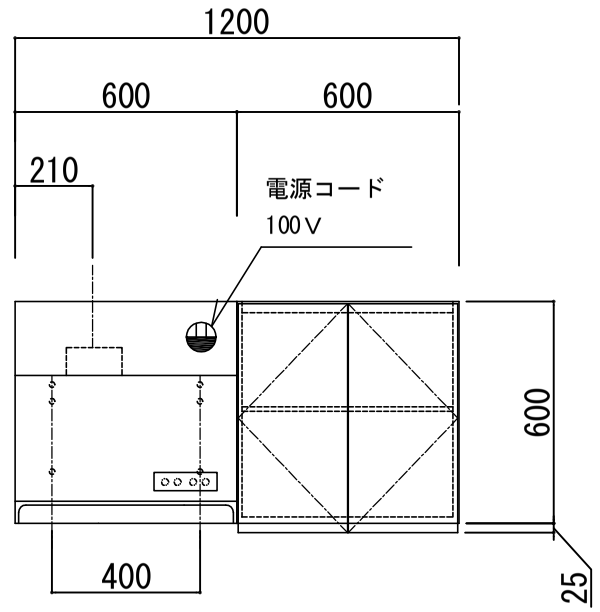

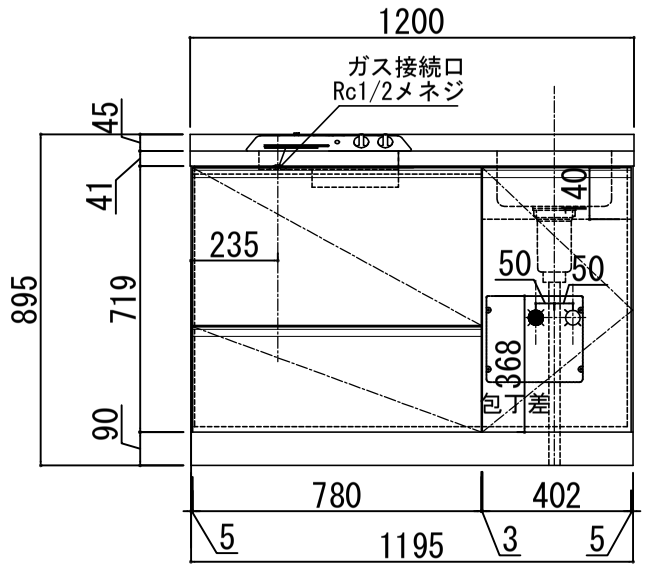

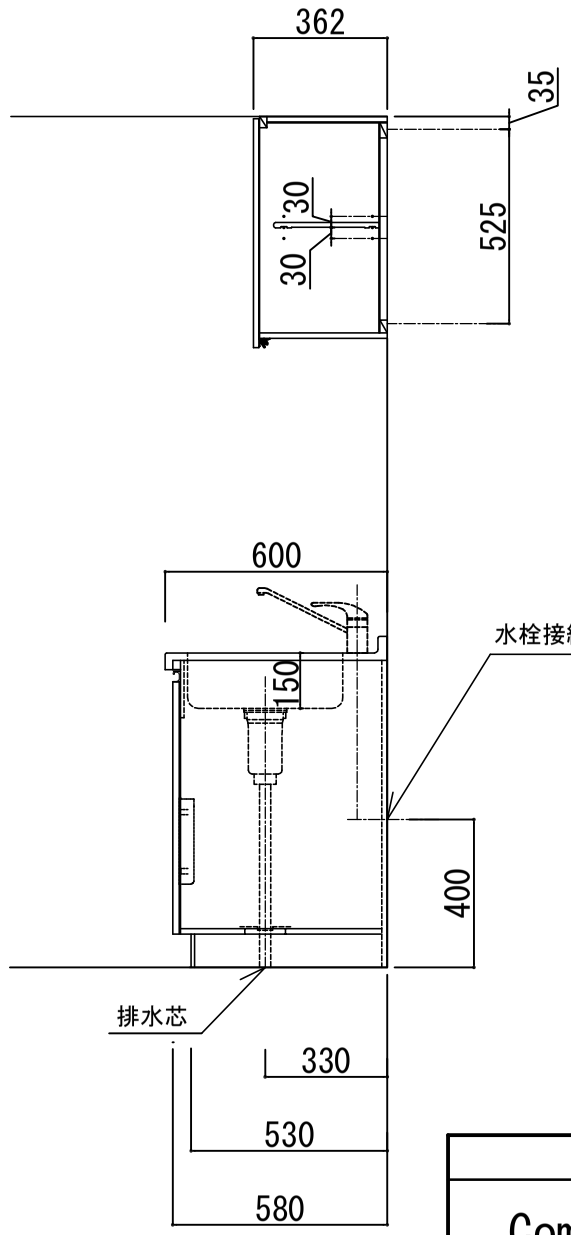

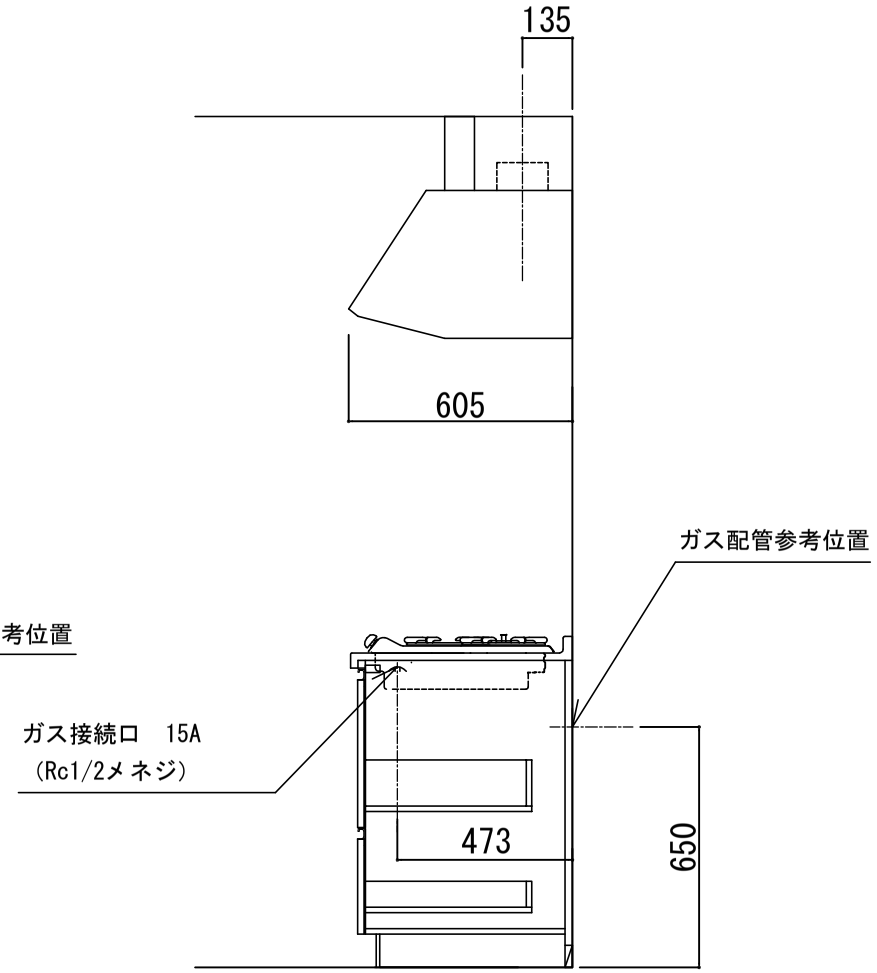

品番
Comfort W1200 R

アイオ産業株式会社
アイオシステムキッチン事業部

2023.12